# Porte pleine à panneau en bois à 2 vantaux

## Dim. 120x210

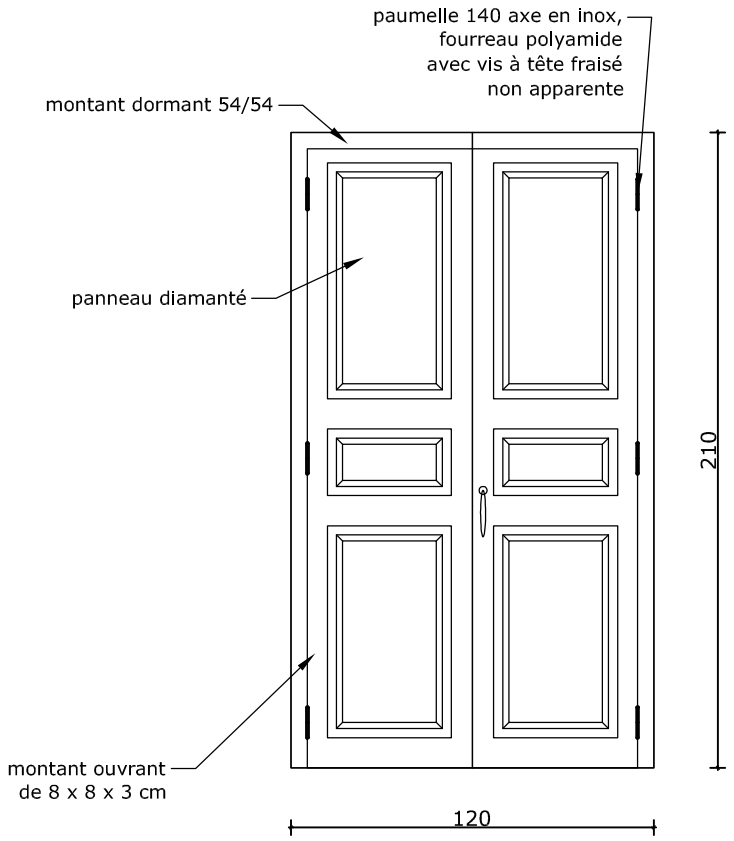


## Dim. 130x210

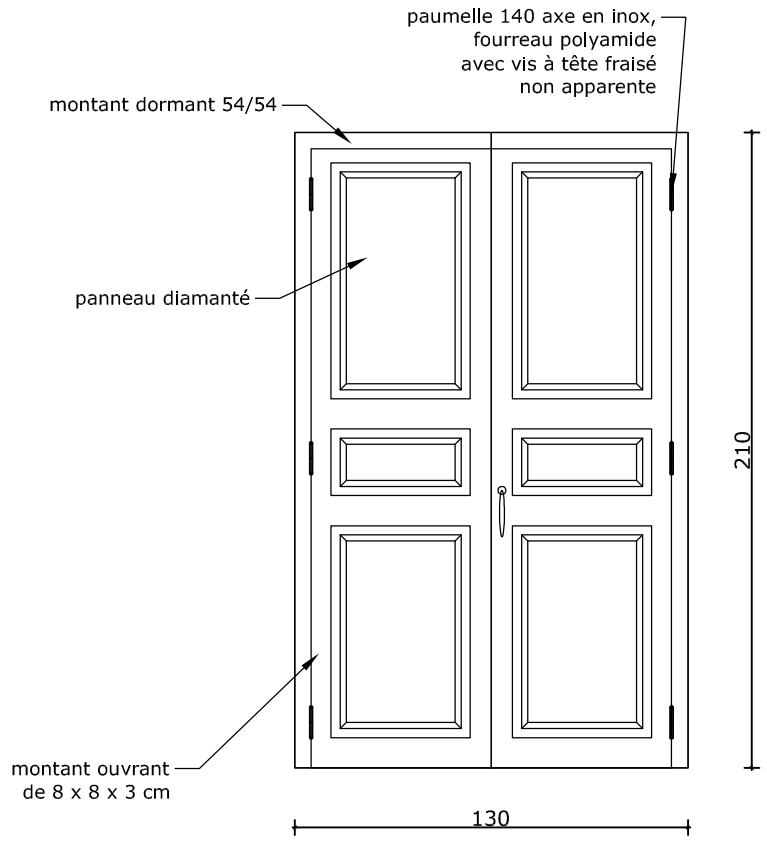


## Dim. 150x210

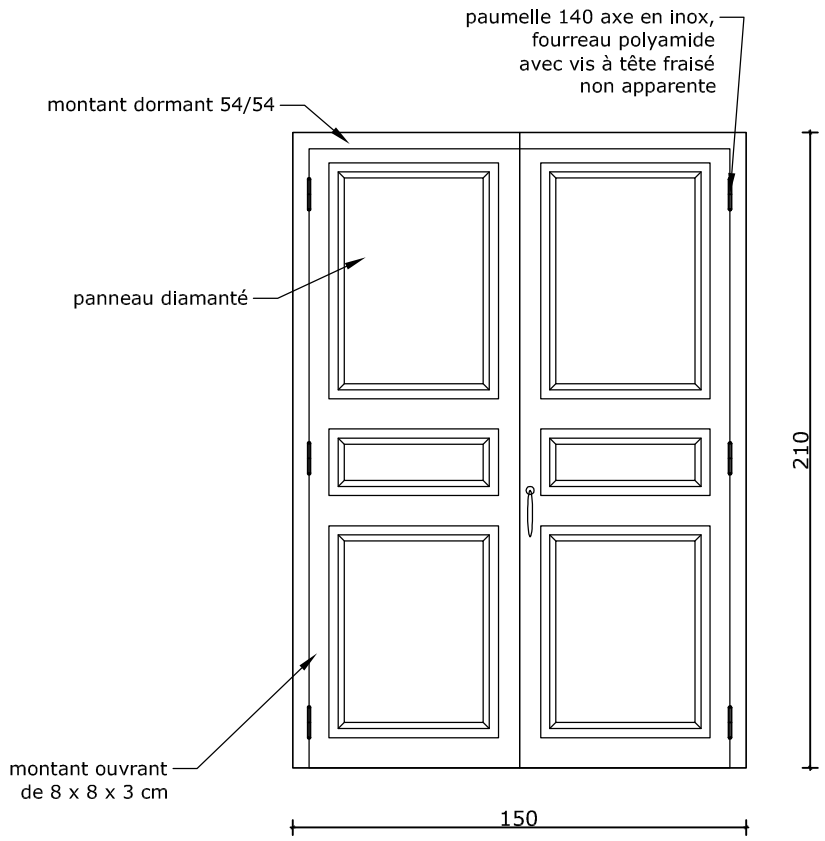


# Porte pleine à panneau en bois à 1 vantail

## Dim. 90x210

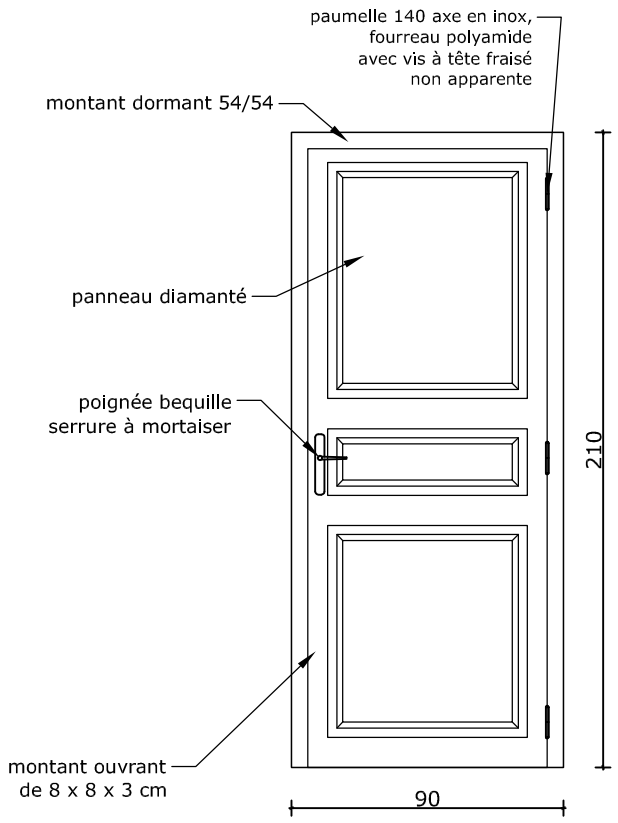


## Dim. 75x210

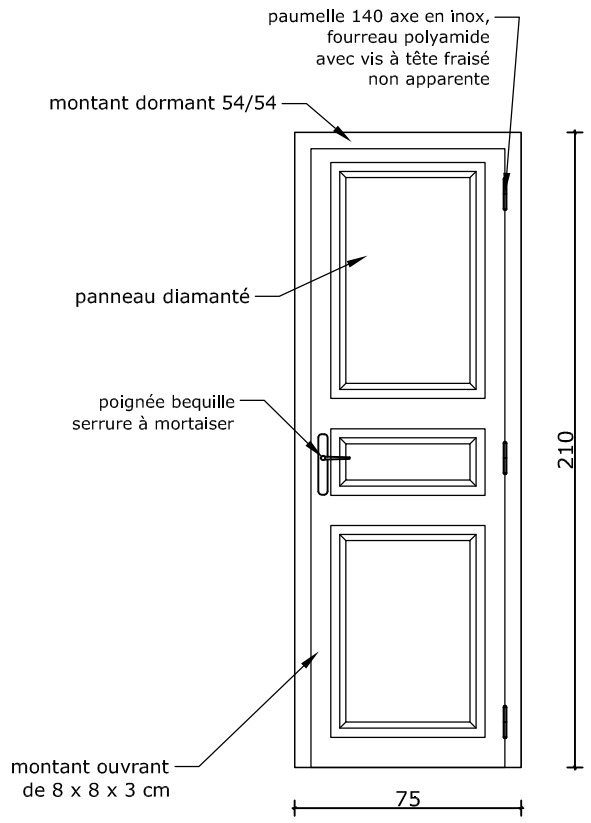


| | | |
|---|---|---|
| Travaux de Construction/Réhabilitation et d'Extension des bureaux des unités régionales de gestion du programme AFAFI-NORD | | |
| Site : Sambava | DOSSIER D'APPEL D'OFFRES | |
| PLAN MENUISERIE BOIS - Portes pleines à panneaux | | |
| Mai 2021 | Plan N°: Men 1 | Echelle: 1/25 |

Porte demi-vitré en bois à un vantail 90x210

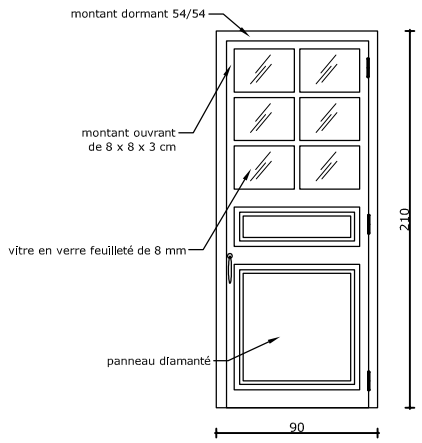


Porte demi-vitré en bois à deux vantaux 120x210

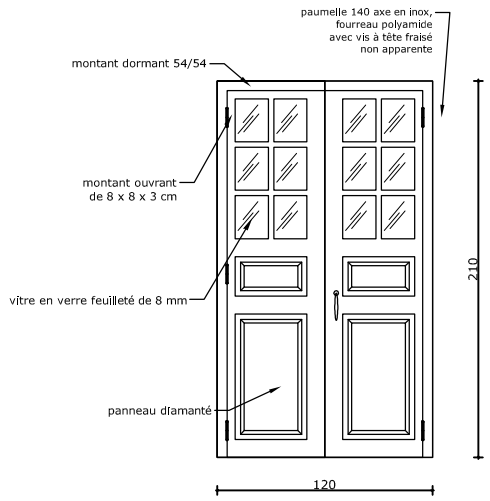


Porte demi-vitré en bois à deux vantaux 130x210

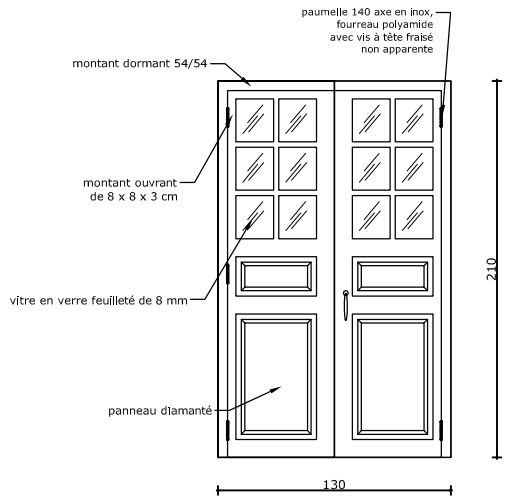


Porte demi-vitré en bois à deux vantaux 150x210

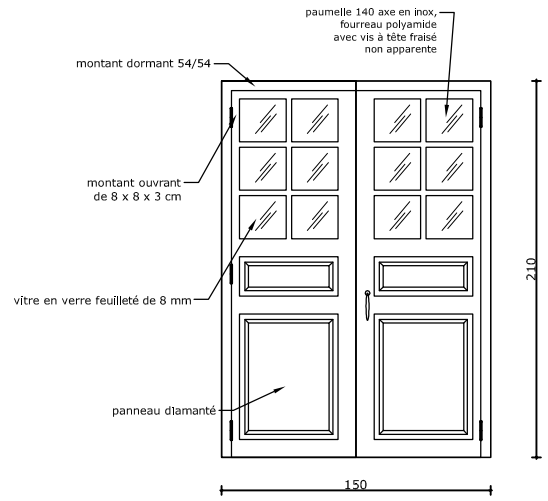


| Travaux de Construction/Réhabilitation et d'Extension des bureaux des unités régionales de gestion du programme AFAFI-NORD | | |
|---|---|---|
| Site : Sambava | DOSSIER D'APPEL D'OFFRES | |
| PLAN MENUISERIE BOIS - Portes demi - vitré | | |
| Mai 2021 | Plan N°: Men 2 | Echelle: 1/25 |

# Fenêtre pleine à panneau à deux vantaux

## Dim. 150x120

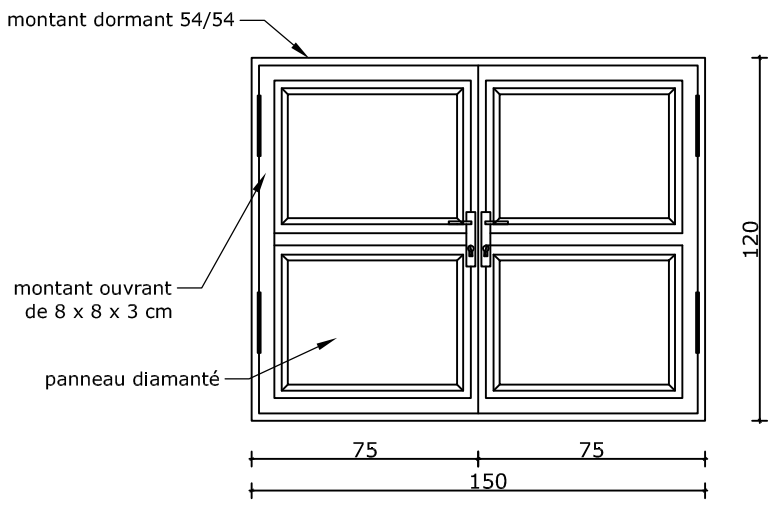


## Dim. 130x120

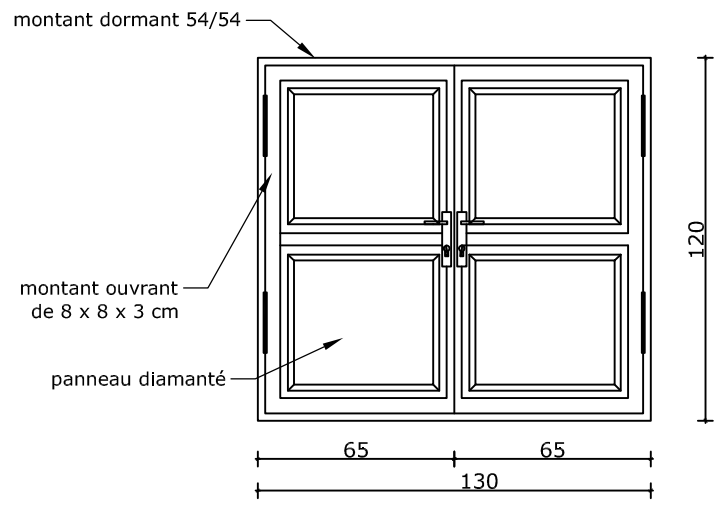


## Dim. 120x120

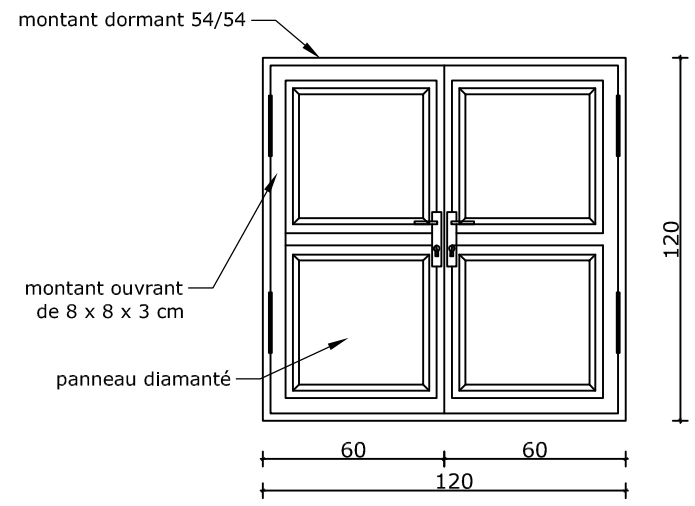


## Chassis vitré à deux vantaux 150x120

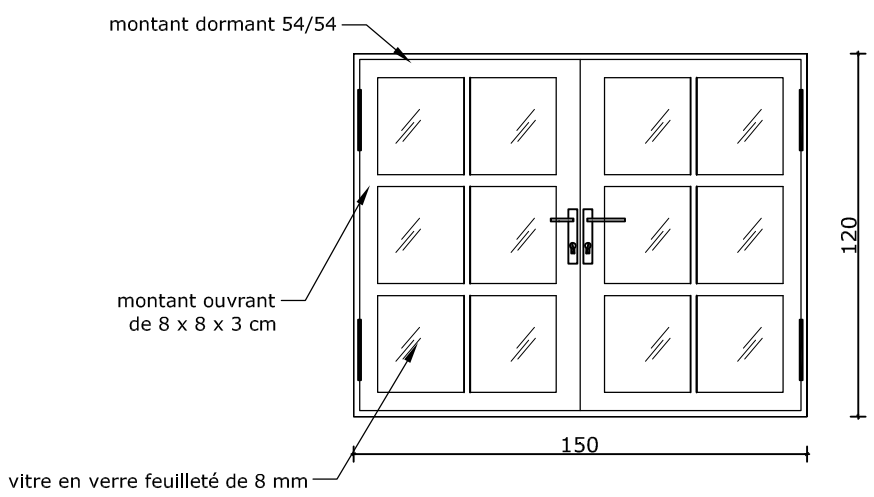


## Chassis vitré à deux vantaux 130x120

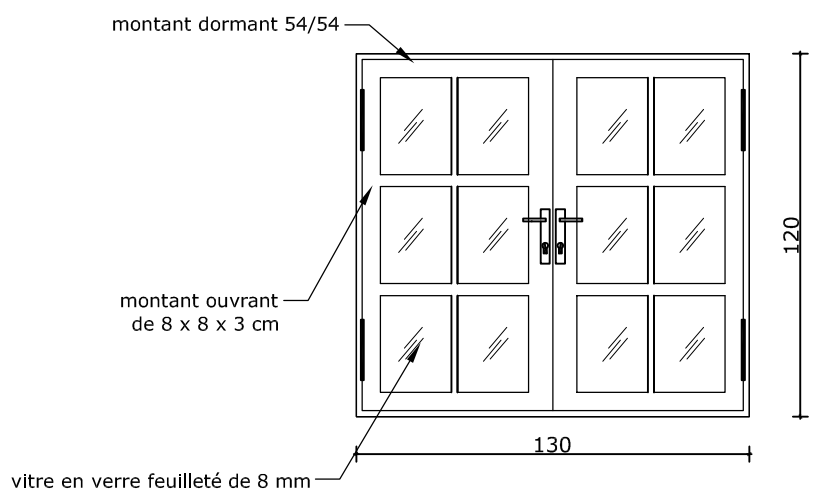


## Chassis vitré à deux vantaux 120x120

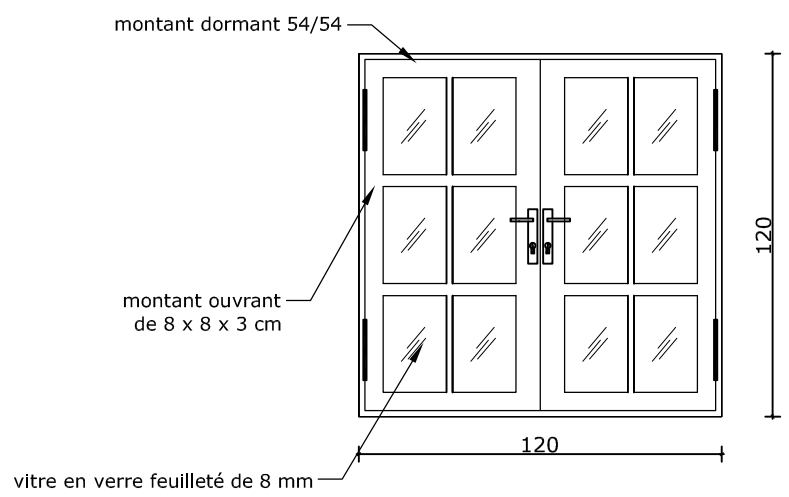


| | | |
|---|---|---|
| Travaux de Construction/Réhabilitation et d'Extension des bureaux des unités régionales de gestion du programme AFAFI-NORD | | |
| Site : Sambava | DOSSIER D'APPEL D'OFFRES | |
| PLAN MENUISERIE BOIS - Fenêtres pleines et chassis vitrés | | |
| Mal 2021 | Plan N°: Men 3 | Echelle: 1/25 |

## Menuiserie bois
## Porte isoplane 90 x 210 cm

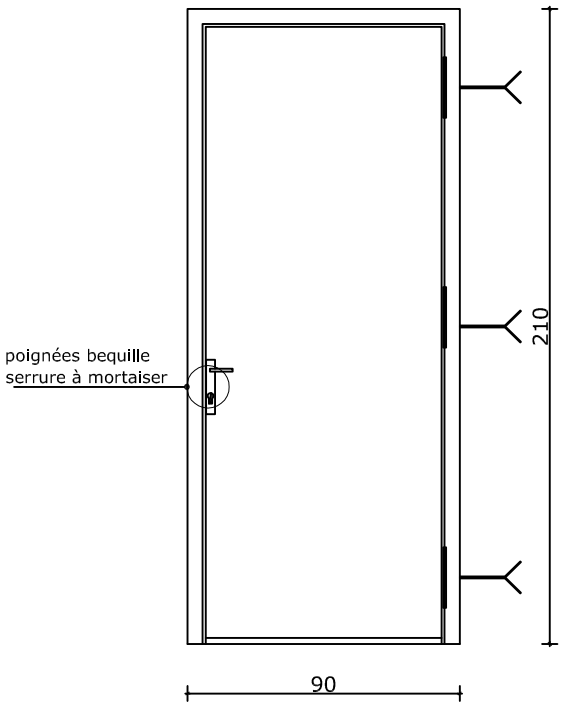


## Menuiserie bois
## Porte isoplane 75 x 210 cm

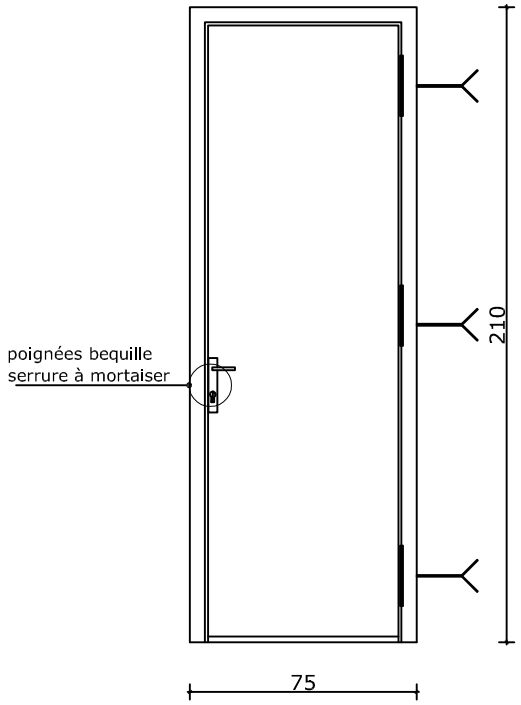


## Menuiserie bois
## Cloison semi vitrée 330x210

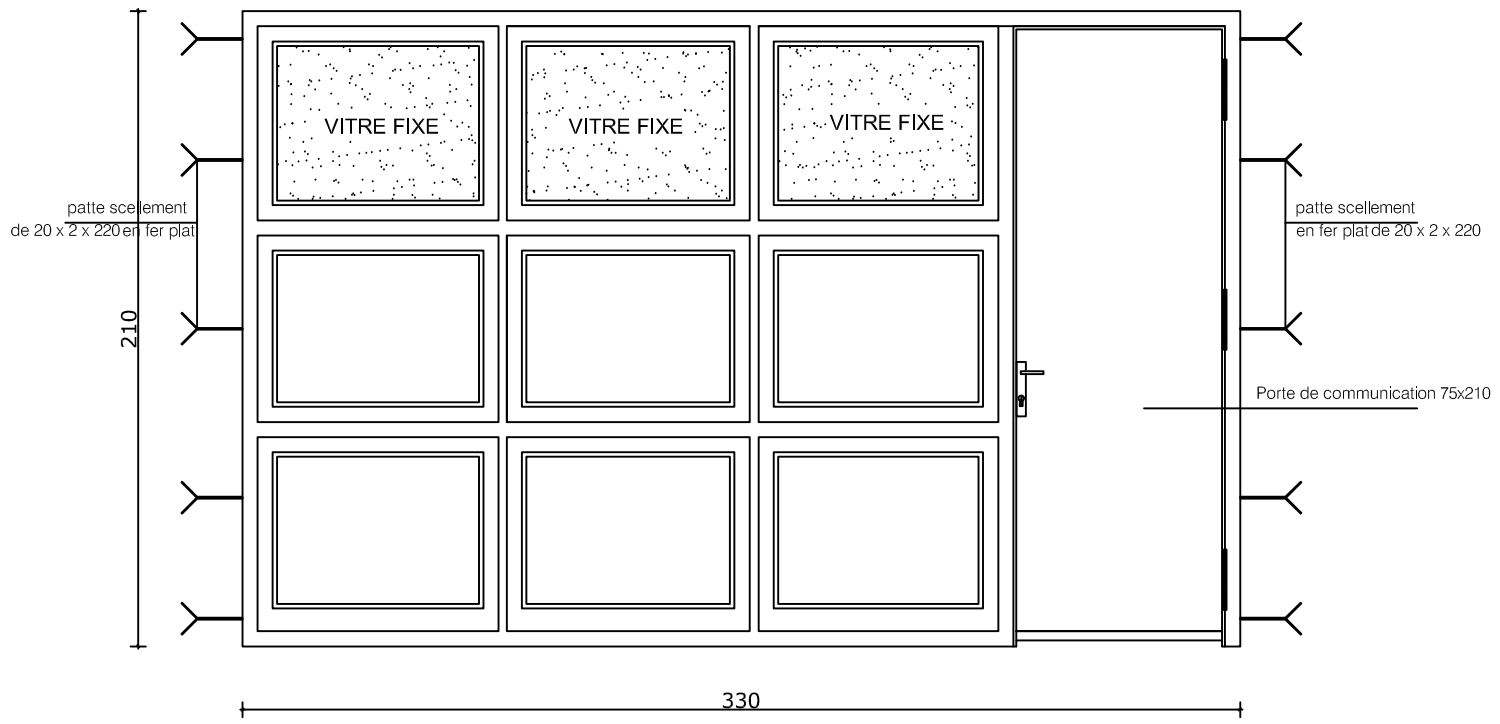


## Menuiserie métallique
## Grille de protection métallique

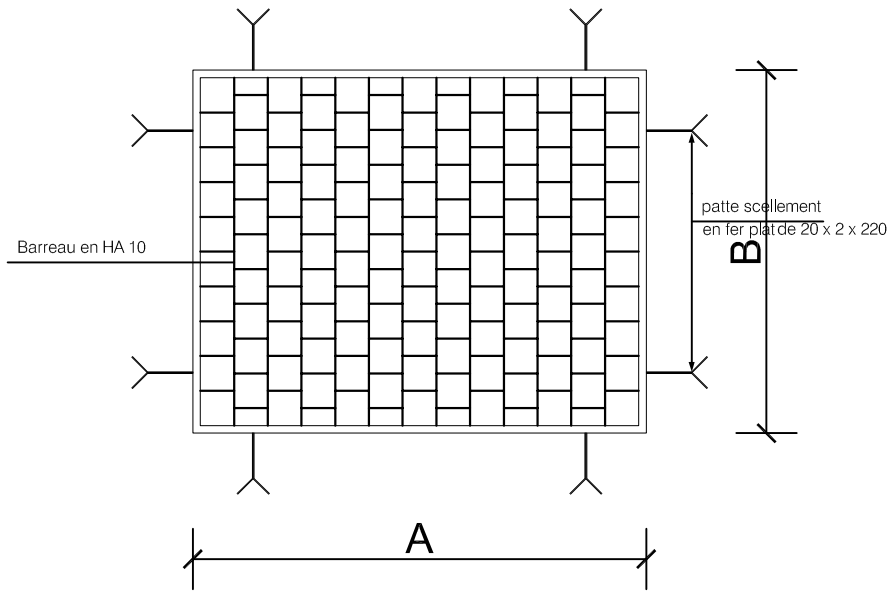


## Menuiserie bois
## Châssis vitré 90x50 et 50x50

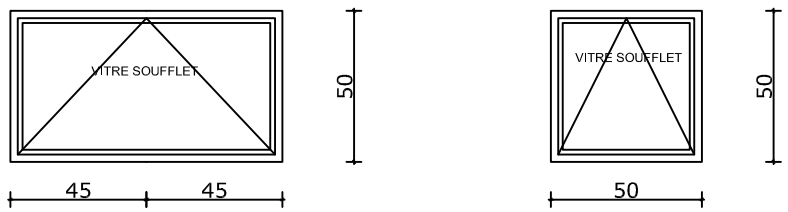


| | | |
|---|---|---|
| Travaux de Construction/Réhabilitation et d'Extension des bureaux des unités régionales de gestion du programme AFAFI-NORD | | |
| Site : Sambava | DOSSIER D'APPEL D'OFFRES | |
| PLAN MENUISERIE BOIS | | |
| Mai 2021 | Plan N°: Men 4 | Echelle: 1/25 |